令和７年度　京都市中学校春季総合体育大会（バレーボール競技の部）（女子）

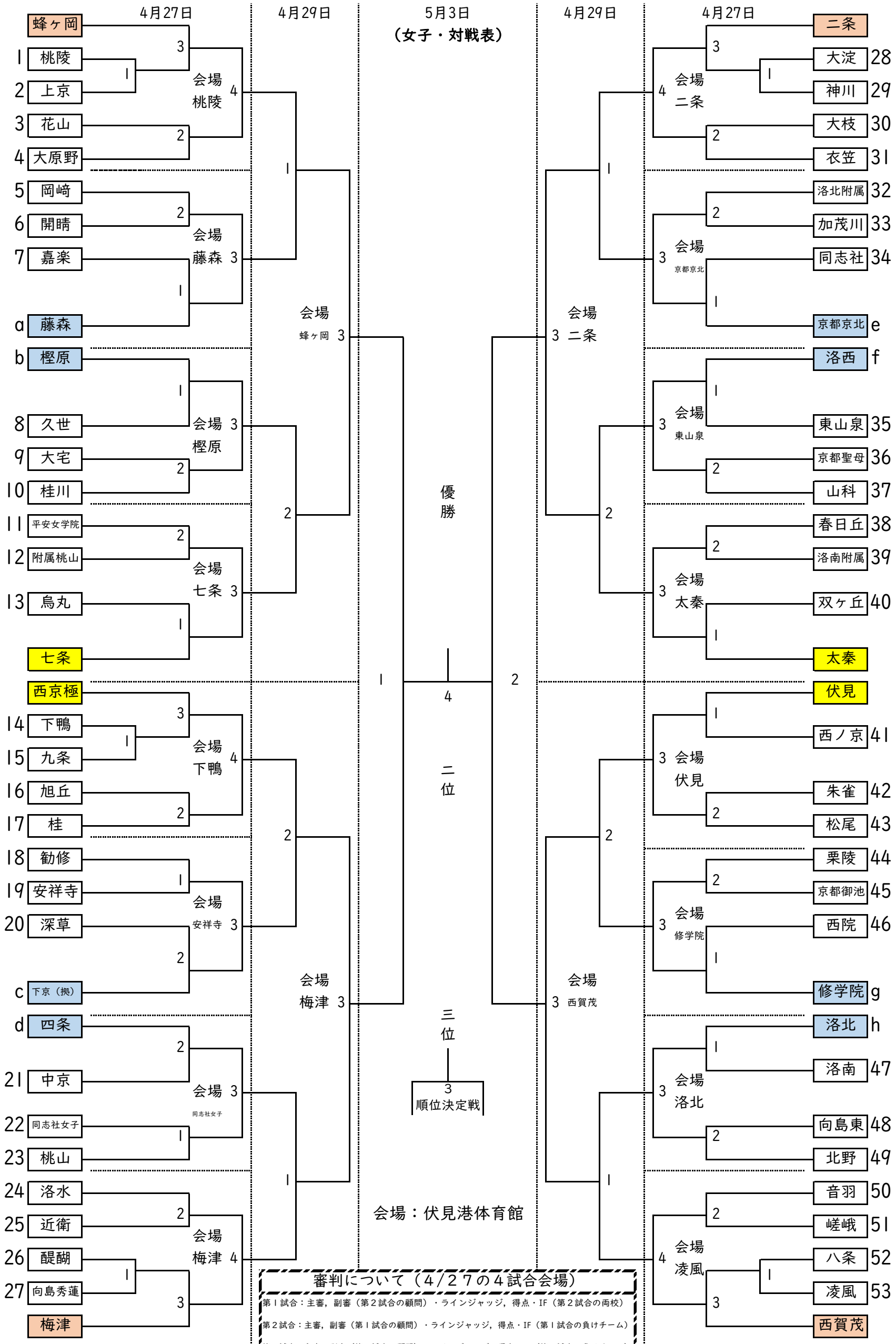

審判について（４/２７の４試合会場）

第１試合：主審，副審（第２試合の顧問）・ラインジャッジ，得点・IF（第２試合の両校）

第２試合：主審，副審（第１試合の顧問）・ラインジャッジ，得点・IF（第１試合の負けチーム）

第３試合：主審，副審（第２試合の顧問）・ラインジャッジ，得点・IF（第２試合の負けチーム）

第４試合：主審，副審（第２・３試合の負け顧問）・ラインジャッジ，得点・IF（第３試合の負けチーム）

審判について（４/２７、２９の３試合会場）

第1試合：主審，副審（第2試合の顧問）・ラインジャッジ，得点・IF（第2試合の両校）

第2試合：主審，副審（第1試合の顧問）・ラインジャッジ，得点・IF（第1試合の負けチーム）

第3試合：主審，副審（第1・2試合の負けチーム顧問）・ラインジャッジ，得点・IF（第2試合の負けチーム）

＊最終日については，別途，ご連絡させていただきます。